ОПОВЕЩАТЕЛИ СВЕТО-ЗВУКОВЫЕ ОХРАННЫЕ (ПОЖАРНЫЕ)

«ТОРТИЛА-Ex» (С-05С-Ex)

ВЗРЫВОЗАЩИЩЕННЫЕ

ПАСПОРТ 23389124-014-03 ПС

1. Назначение

1.1 Оповещатели свето-звуковые охранные (пожарные) **«ТОРТИЛА С-05С-12 В-Ех» («ТОРТИЛА С-05С-24 В-Ех»)** во взрывозащищенном исполнении предназначены для выдачи световых и звуковых сигналов. Имеют маркировку взрывозащиты «**1ExibIIBT4 X**» - «искробезопасная электрическая цепь».

1.2 Оповещатели предназначены для непрерывной (круглосуточной) работы внутри помещений (тип А ДСТУ EN 54-3), в том числе, во взрывоопасных зонах в охранной, пожарной и других системах сигнализации в промышленных предприятиях и сооружениях (участки производства с наличием взрывоопасной среды – нефть, спирт, горючие газы и др.)

1.3 Оповещатели **должны** включаться в искробезопасные электрические цепи сертифицированного по взрывозащите электрооборудования (блоки искрозащиты серии **«БАРОН»** - производитель – ЧП «СенКо»).

1.4 Оповещатели предназначены для стационарной установки и работы в условиях, при которых при нормальных условиях эксплуатации отсутствуют электризация оболочки путем трения, электростатическая индукция или соприкосновения с электрически заряженными телами.

1.5 Оповещатели **«ТОРТИЛА С-05С-12 В-Ех»** включаются в искробезопасные электрические цепи электрооборудования в количестве не более 1 шт. (к одному блоку искрозащиты «БАРОН» ВР-1-12-0,24 – один оповещатель **«ТОРТИЛА С-05С-12 В-Ех»**).

1.6 Оповещатели **«ТОРТИЛА С-05С-24 В-Ех»** включаются в искробезопасные электрические цепи электрооборудования в количестве не более 2 шт. (к одному блоку искрозащиты «БАРОН» ВР-1-24-0,15 – два оповещателя **«ТОРТИЛА С-05С-24 В-Ех»**).

2. Конструкция и принцип работы

2.1 Конструктивно оповещатели выполнены согласно ГОСТ 22782.0, ГОСТ 22782.5 техническому регламенту (далее - ТР) в пластмассовом корпусе, имеющем основание и кожух, и предназначены для настенной установки.

2.2 Кожух и основание корпуса с установленным электронным блоком соединены между собой саморезами.
Один из саморезов залит твердозастывающим компаундом.

2.3 Через отверстие в основании корпуса пропущен питающий шлейф с подключенной распределительной коробкой.

2.4 В состав электронного блока оповещателей входят:
- источник света на светодиодах;
- генератор импульсов;
- пьезокерамический излучатель звуковых сигналов.

2.5 При подаче на оповещатель через распределительную коробку напряжения питания он выдает прерывистые световой и звуковой сигналы.

2.6 На передней части кожуха оповещателей может быть размещена информационная надпись (например, **«ПОЖЕЖА» («FIRE»)** и др., выполненная на русском, украинском и (или) английском языках.
Содержание информационной надписи оговаривается при заказе продукции.

3. Общие указания

3.1. При покупке оповещателей проверить:
- комплектность поставки; отсутствие повреждений корпуса; наличие заливки самореза;
- наличие штампа ОТК в паспорте;

4. Комплектность поставки

4.1 Оповещатель **«ТОРТИЛА С-05С-12 В-Ех» («ТОРТИЛА С-05С-24 В-Ех»)**

4.2 Паспорт – на единичные поставки и на партию - от 10 шт.

5. Свидетельство о приемке

5.1 Оповещатели соответствуют ТУ У 31.6-23389124-014: 2005 и признаны годными для эксплуатации.
Дата выпуска _____
Контролер ОТК _____

6. Технические данные

Таблица 1

Параметр	Норма для типа	
	С-05С-12 В-Ex	С-05С-24 В-Ex
Характер выдаваемого сигнала	Световой прерывистый Звуковой прерывистый	
Напряжение питания, В	= (12±3)	= (24±3)
Ток потребления при номинальном (максимальном) напряжении питания, мА, не более	180(200)	50 (60)
Уровень звукового давления (среднеквадратичное значение) при номинальном напряжении питания на расстоянии 1 м от оповещателя, дБ, не менее	90	
Габаритные размеры, мм (длина, ширина, высота)	145 x 91 x 52	
Масса, кг, не более	0,2	
Диапазон рабочих температур, ^{0}С	от минус 10 до плюс 50	
Степень защиты оболочки	IP54	
Оповещатели сохраняют работоспособность в течение не менее 8 ч в сутки и рассчитаны не менее, чем на 100 ч непрерывной работы		
Оповещатели устойчивы к воздействию относительной влажности среды 95 % при температуре (25±3) ºС		

Примечание – Внутренняя емкость и индуктивность оповещателя, приложенные к шлейфу питания, пренебрежительно малы.

Акустические диаграммы направленности по уровню звукового давления приведены на рисунке.

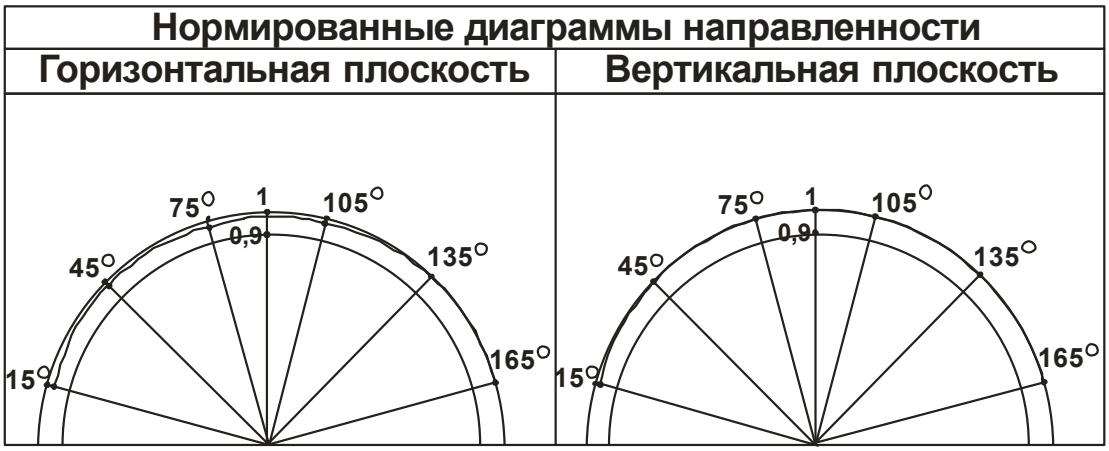

7. Меры безопасности

7.1 Оповещатели соответствуют ГОСТ 22782.0, ГОСТ 22782.5, ТР, имеют уровень взрывозащиты «Взрывобезопасный», обеспечиваемый видом взрывозащиты «Искробезопасная электрическая цепь».

Взрывозащищенность оповещателей обусловлена знаком «Х» в маркировке взрывозащиты и обеспечивается выполнением конструкции и монтажа электрических цепей в соответствии с требованиями ГОСТ 22782.0 и ГОСТ 22782.5, ТР.

7.2 К работе по монтажу, установке, проверке, обслуживанию и эксплуатации оповещателей допускаются лица, ознакомленные с правилами техники безопасности при работе с электрическими устройствами напряжением до 1000 В, изучившие настоящий паспорт и прошедшие обязательное практическое обучение работе со взрывозащищенным оборудованием.

8. Порядок установки оповещателей

8.1 Для обеспечения искробезопасности при монтаже необходимо руководствоваться:

- ТР;
- ДНАОП 0.00-1.32-01. Гл.4. "Правила устройства электроустановок. Электрооборудование специальных установок";
- ГОСТ 22782.0. "Электрооборудование взрывозащищенное "Общие технические требования и

методы испытания";
- ГОСТ 22782.5. "Электрооборудование взрывозащищенное с видом взрывозащиты "Искробезопасная электрическая цепь ";
- ГОСТ 12.2.007.0. "Изделия электротехнические "Общие требования безопасности";
- ДНАОП 0.00-1.21. ПБЭЭП. Глава 7.3 "Электроустановки во взрывоопасных зонах";
- главой Э3.2 "Электроустановки во взрывоопасных зонах" ПТЭ и ПТБ, и другими нормативными документами, действующими в данной отрасли промышленности;
- настоящим паспортом.

8.2 Перед монтажом оповещатель должен быть осмотрен с целью проверки на отсутствие механических повреждений. При этом необходимо обратить внимание на наличие маркировки взрывозащиты и сохранности заливки самореза.

8.3 При выборе марки и сечения провода шлейфа необходимо руководствоваться гл.4. ДНАОП 0.00-1.32-01.
Рекомендуемое сечение подводимых проводов – 0,75 – 2,5 мм^2.

8.4 Параметры соединительных линий должны соответствовать требованиям гл.4. ДНАОП 0.00-1.32-01 и п.8.7 данного паспорта.

8.5 Монтаж должен проводиться с соблюдением всех мероприятий, обеспечивающих его взрывозащиту и безопасность, в соответствии с требованиями разделов *7 и 8* настоящего паспорта.

8.6 Оповещатели устанавливаются на стене или другой конструкции во взрывоопасном помещении в следующей последовательности:
- произвести разметку крепления;
- смонтировать элементы крепления на стене;
- установить оповещатель;
- произвести монтаж оповещателя, подсоединив выводы питания к соответствующим цепям в соответствии с типовой схемой подключения (см. приложение Б).

8.7 Сопротивление подключаемого искробезопасного шлейфа к оповещателям должно быть не более 40 Ом.

8.8 Проверить работоспособность оповещателя путем подачи напряжения питания 12 В (24 В) постоянного тока (в зависимости от модификации оповещателя) на распределительную колодку в соответствии со схемами, приведенными в приложении (рисунок Б.1 и рисунок Б.2 приложения Б).
Оповещатель должен выдать прерывистые световой и звуковой сигналы.

8.9 После подключения установить оповещатель на монтажной поверхности.
Рекомендуемый крепеж: шурупы (саморезы) 4,0 х 35 (2 шт.) и дюбеля диаметром 6 мм (2 шт.)

8.10 По окончании монтажа опломбировать распределительную коробку !!!

9. Подготовка оповещателя к работе

9.1 Проверьте правильность произведенного монтажа.

9.2 Проверьте работоспособность оповещателя согласно п. 8.8.

9.3 Изделие считается работоспособным и подготовленным к работе, если соответствует требованиям п. 8.8.

9.4 При не соответствии устройства требованиям п. 8.8 необходимо заменить его на рабочий.
Ремонт вышедших из строя оповещателей может производиться только предприятием-изготовителем или другой организацией, имеющей ремонтную документацию и право на проведение подобных работ

10. Эксплуатация оповещателя и его техническое обслуживание

10.1 При эксплуатации, выполнении проверок, техническом обслуживании оповещателей во взрывоопасных зонах следует руководствоваться нормативно-техническими документами, указанными в п. 8.

10.2 Все работы по техническому обслуживанию оповещателей должны проводиться с соблюдением всех мероприятий, обеспечивающих его взрывозащиту и безопасность, в соответствии с требованиями разделов 7 – 9 настоящего паспорта.

10.3 В процессе эксплуатации оповещателей обслуживающий персонал должен не реже, чем два раза в месяц:
1) проводить внешний осмотр, проверять отсутствие вмятин, видимых механических повреждений на корпусе, шлейфа подключения оповещателей и, при необходимости, очищать их от загрязнения;

2) проверять наличие маркировки взрывозащиты;
3) проверять сохранность пломбировки распределительной коробки;
4) проверять отсутствие подключенных посторонних цепей;
Необходимо не реже одного раза в месяц проверять работоспособность оповещателей по п.8.8.

11. Характерные неисправности и методы их устранения

11.1 Характерные неисправности и методы их устранения приведены в таблице 2.

Таблица 2

Наименование неисправности, внешнее проявление и дополнительные признаки	**Вероятная причина**	**Методы устранения**
При подключении оповещателя к источнику питания 12 (24) В не формируется световой (звуковой) сигнал	Неисправен оповещатель	Замените оповещатель
	Не соответствует полярность подключения	Измените полярность

12. Гарантийные обязательства

12.1 Предприятие-изготовитель гарантирует соответствие оповещателей требованиям ТУ У 31.6-23389124-014: 2005 при соблюдении потребителем условий и правил хранения, транспортирования и эксплуатации.
12.2 Гарантийный срок эксплуатации – 18 месяцев со дня ввода оповещателей в эксплуатацию.
12.3 Гарантийный срок хранения - 12 месяцев с момента изготовления оповещателя.
12.4 Гарантии не распространяются на оповещатели, имеющие повреждения и следы самостоятельного ремонта.

13. Сведения о ремонте

13.1 Ремонт оповещателя осуществляется предприятием-изготовителем.
13.2 Ремонт оповещателей, у которых не истек срок гарантии, осуществляется бесплатно.
13.3 На ремонт оповещатель предоставляется с письмом, в котором должны быть указаны:
- характер неисправности;
- место установки и условия эксплуатации оповещателя;
- контактный телефон и лицо, с которым можно общаться по вопросам ремонта.

14. Сведения об утилизации

14.1 Оповещатели не содержат в своем составе веществ и материалов, опасных для жизни и здоровья человека и окружающей среды, и не требуют специальных мер предосторожности при транспортировании, хранении и утилизации.

ПРИЛОЖЕНИЕ А

ГАБАРИТНЫЕ РАЗМЕРЫ ОПОВЕЩАТЕЛЕЙ «ТОРТИЛА»

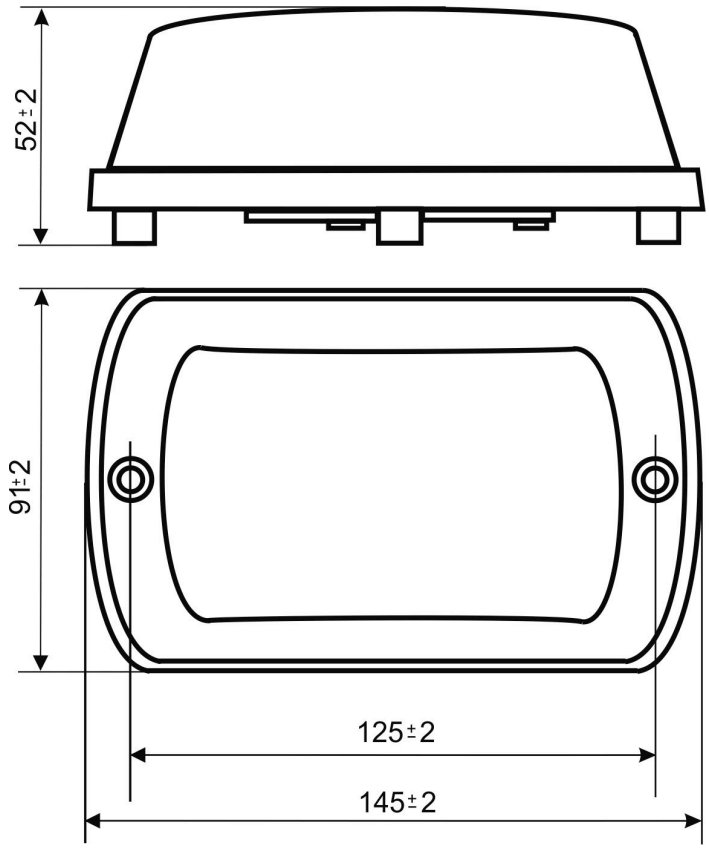

Рисунок А.1

ПРИЛОЖЕНИЕ Б

СХЕМЫ СОЕДИНЕНИЯ ОПОВЕЩАТЕЛЕЙ С ПРИБОРАМИ

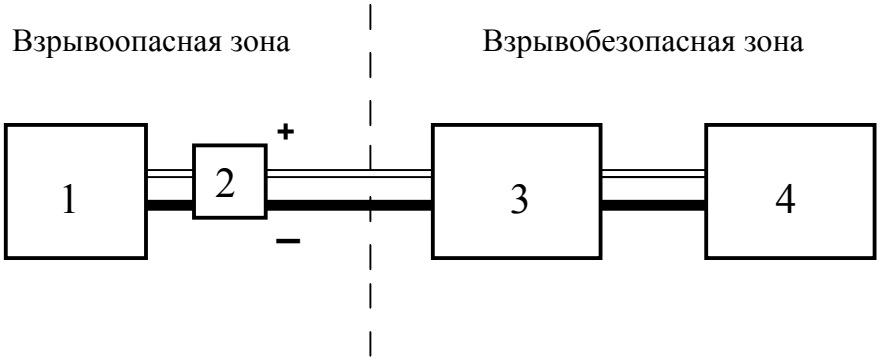

1 – оповещатель «ТОРТИЛА»;
2 – коробка распределительная;
3 – барьер искрозащиты серии «БАРОН» БР-1-12-0,24;
4 – источник постоянного тока напряжением 12 В

Рисунок Б.1

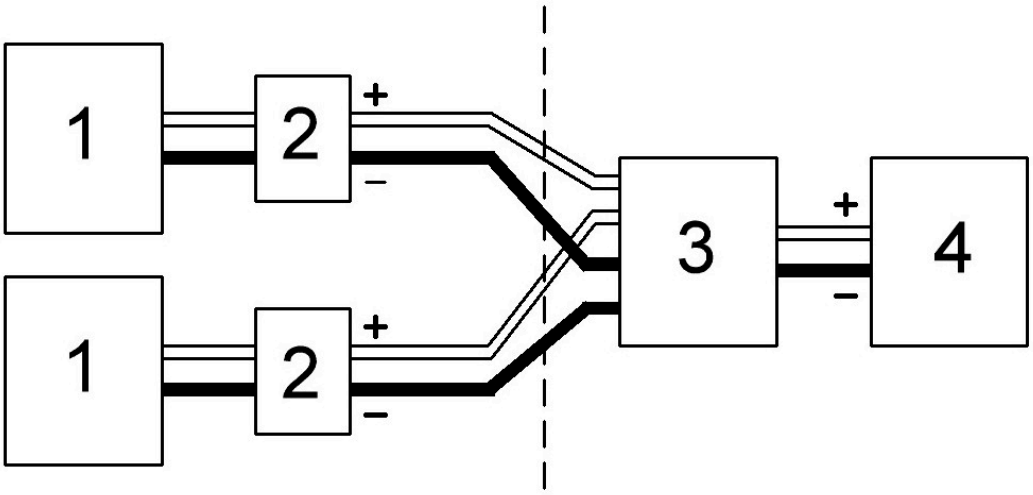

1 – оповещатель «ТОРТИЛА»;
2 – коробка распределительная;
3 – барьер искрозащиты серии «БАРОН» ВР-1-24-0,15;
4 – источник постоянного тока напряжением 24 В

Рисунок Б.2