ОПОВЕЩАТЕЛИ СВЕТО-ЗВУКОВЫЕ ТЕЛЕФОННЫЕ

«ТОРТИЛА» С-05Т

ПАСПОРТ

31.6-23389124-014-001 ПС

1. Назначение

1.1 Оповещатель свето-звуковой **«ТОРТИЛА» С-05Т-110 В** предназначен для **громкого** дублирования телефонного сигнала вызова (в шумных и больших помещениях, а также на открытом пространстве).

1.2 Оповещатель предназначен для непрерывной (круглосуточной) работы внутри помещений или вне помещений под навесами или козырьком для защиты от прямого попадания на них воды.

2. Конструкция и принцип работы

2.1 Оповещатель выполнен в пластмассовом прозрачном корпусе, имеющем основание и кожух.

2.2 На основании расположены плата с электронными компонентами и два провода для подключения источника питания.

2.3 Исполнительными элементами оповещателя являются:
- светодиоды – источник светового сигнала;
- пьезоизлучатель – источник звукового сигнала.

2.4 Оповещатель выдает световой и звуковой сигналы при подаче на него напряжения питания.

2.5 На передней части кожуха оповещателя размещена пиктограмма телефона.

3. Общие указания

3.1. При покупке оповещателя проверить:
- отсутствие повреждений корпуса;
- наличие штампа ОТК в паспорте.

4. Комплектность поставки

4.1 Оповещатель **«ТОРТИЛА» С-05Т-110 В;**

4.2 Паспорт – на единичные поставки и на партию - от 10 шт.

5. Свидетельство о приемке

5.1 Оповещатель соответствует ТУ У 31.6-23389124-014: 2005 и признан годным для эксплуатации.

Дата выпуска _____

Контролер ОТК _____

6. Технические данные

Параметр	**Значение**
	С-05Т-110 В
Напряжение питания, В	~(110+11-65) В частотой (50+10-30) Гц
Потребляемый ток, мА, не более *	35
Уровень звукового давления на расстоянии 1 м, дБ, не менее (среднеквадратичное значение) *	90
Габаритные размеры (длина, ширина, высота), мм, не более (см. приложение)	145 x 91 x 52
Масса, г, не более	200
Степень защиты оболочки	IP54
Диапазон рабочих температур, ^{0}С**	от минус 10 до плюс 50
Оповещатели сохраняют работоспособность в течение не менее 8 ч в сутки и рассчитаны не менее, чем на 100 ч непрерывной работы	
Оповещатели устойчивы к воздействию относительной влажности среды 95 % при температуре (25±3) ºС **	
Оповещатель питается непосредственно от телефонной сети	
Ток потребления в режиме ожидания 1,2 мА при Uпит.= 60 В постоянного тока	

*** Параметры указаны при номинальном напряжении питания**

**** При эксплуатации оповещателей в климатических условиях, отличных от указанных в таблице, оповещатели сохраняют работоспособность, но уровень звукового давления будет уменьшаться.**

7. Меры безопасности

7.1 По способу защиты человека от поражения электрическим током оповещатель С-05Т-110 В относится ко II классу защиты по ГОСТ 12.2.007.0-75.
7.2 К работе по монтажу, установке, проверке, обслуживанию и эксплуатации оповещателей С-05Т-110 В допускаются лица, ознакомленные с правилами техники безопасности при работе с электрическими устройствами напряжением до 1000 В.

8. Подготовка к работе и монтаж

8.1 Сечение выходящих проводов для С-05Т-110 В – не менее 0,35 мм^2.
8.2 Конструкция оповещателей обеспечивает возможность их крепления как в горизонтальном, так и в вертикальном положении на монтажную поверхность шурупами (саморезами) 4,0 х 35 (2 шт.) и дюбелями диаметром 6 мм (2 шт.) (см. приложение)
8.3 Снять кожух, открутив два самореза в нижней части основания.
8.4 Проверить работоспособность оповещателя путем подачи напряжения питания 110 В переменного тока на выводы оповещателя. Оповещатель должен выдать световой и звуковой сигналы.
8.5 После подключения оповещателя установить кожух на место и закрепить оповещатель на монтажной поверхности.

9. Гарантийные обязательства

9.1 Предприятие-изготовитель гарантирует соответствие оповещателей требованиям ТУ У 31.6-23389124-014: 2005 при соблюдении потребителем условий и правил хранения, транспортирования и эксплуатации.
9.2 Гарантийный срок эксплуатации – 18 месяцев со дня ввода оповещателей в эксплуатацию.
9.3 Гарантийный срок хранения - 12 месяцев с момента изготовления оповещателя.
9.4 Гарантии не распространяются на оповещатели, имеющие повреждения и следы самостоятельного ремонта.

10. Сведения о ремонте

10.1 Ремонт оповещателя осуществляется предприятием-изготовителем.
10.2 Ремонт оповещателей, у которых не истек срок гарантии, осуществляется бесплатно.
10.3 На ремонт оповещатель предоставляется с письмом, в котором должны быть указаны:
- характер неисправности;
- место установки и условия эксплуатации оповещателя;
- контактный телефон и лицо, с которым можно общаться по вопросам ремонта.

11. Сведения об утилизации

11.1 Оповещатели не содержат в своем составе веществ и материалов, опасных для жизни и здоровья человека и окружающей среды, и не требуют специальных мер предосторожности при транспортировании, хранении и утилизации.

Приложение

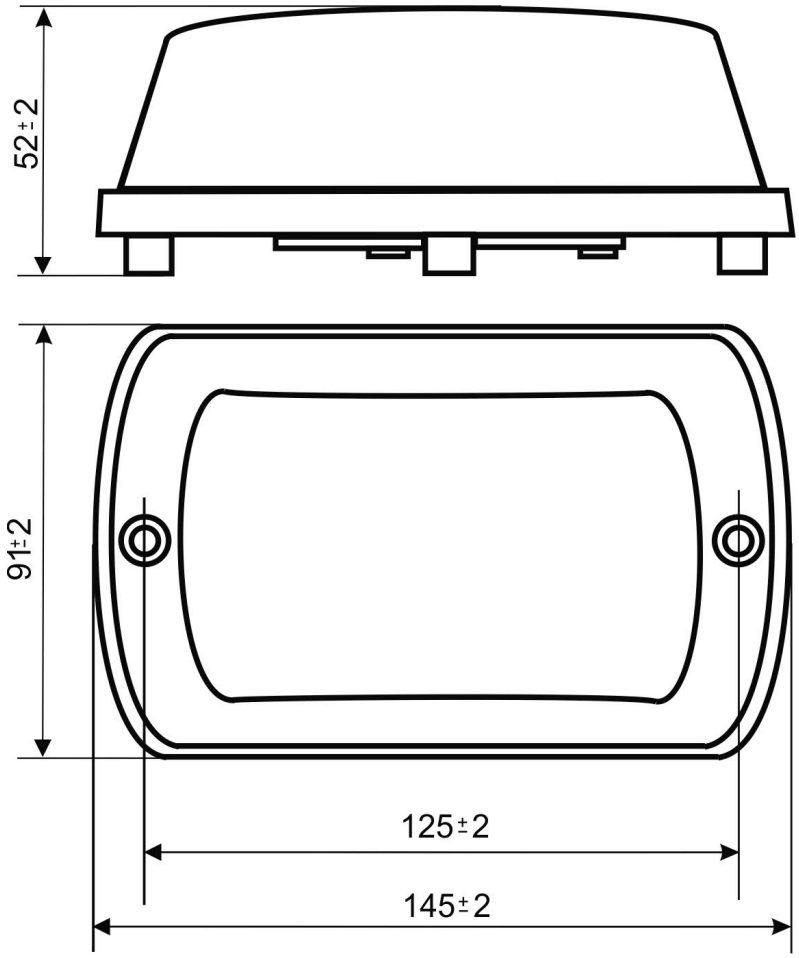

Схема подключения телефонного оповещателя

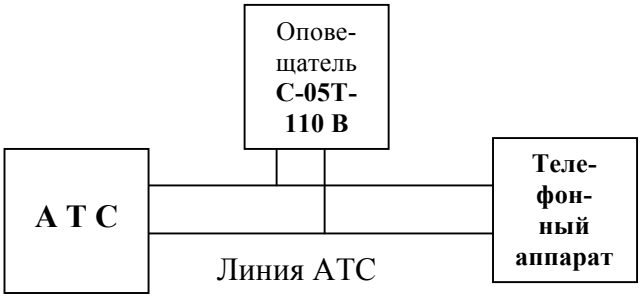

Оповещатель подключается напрямую к телефонной линии параллельно телефонному аппарату